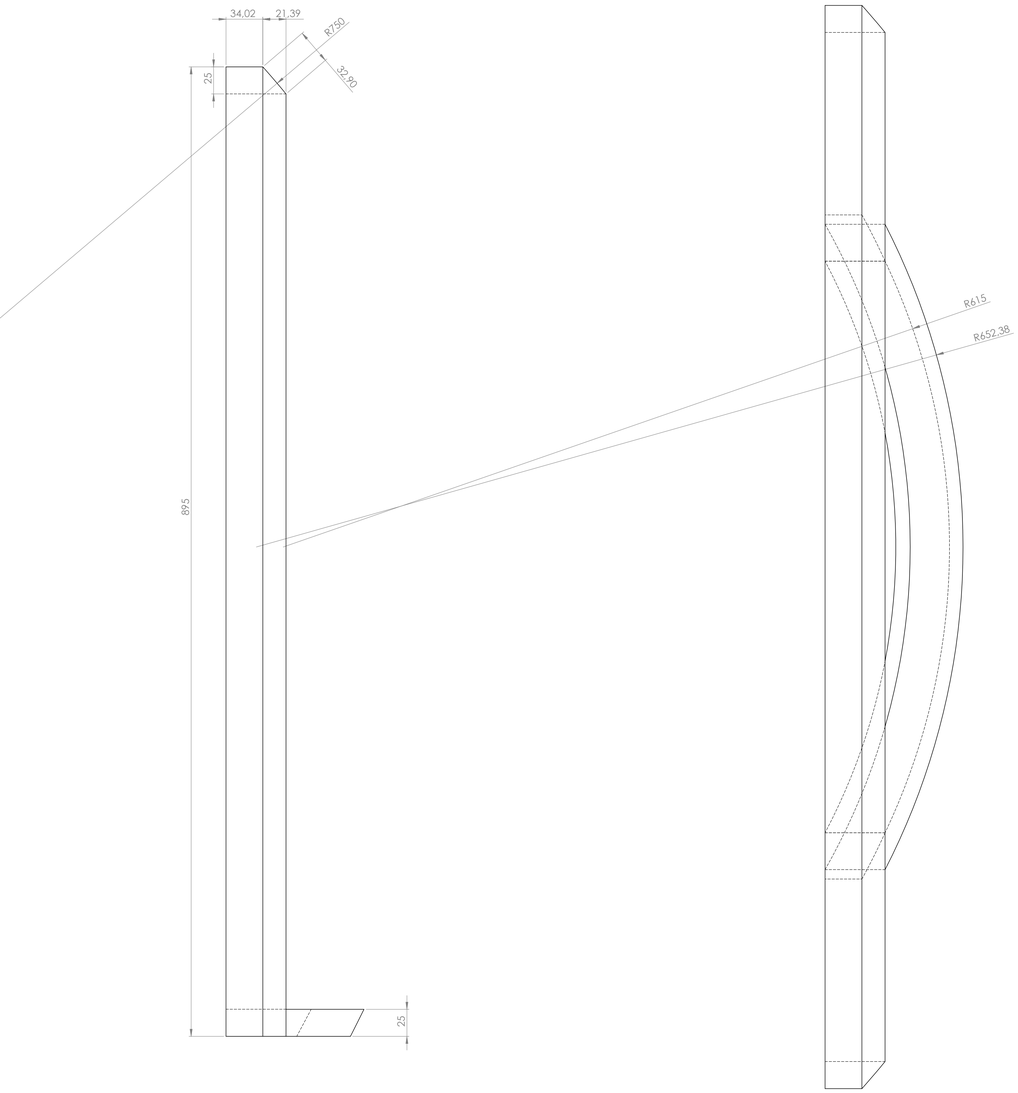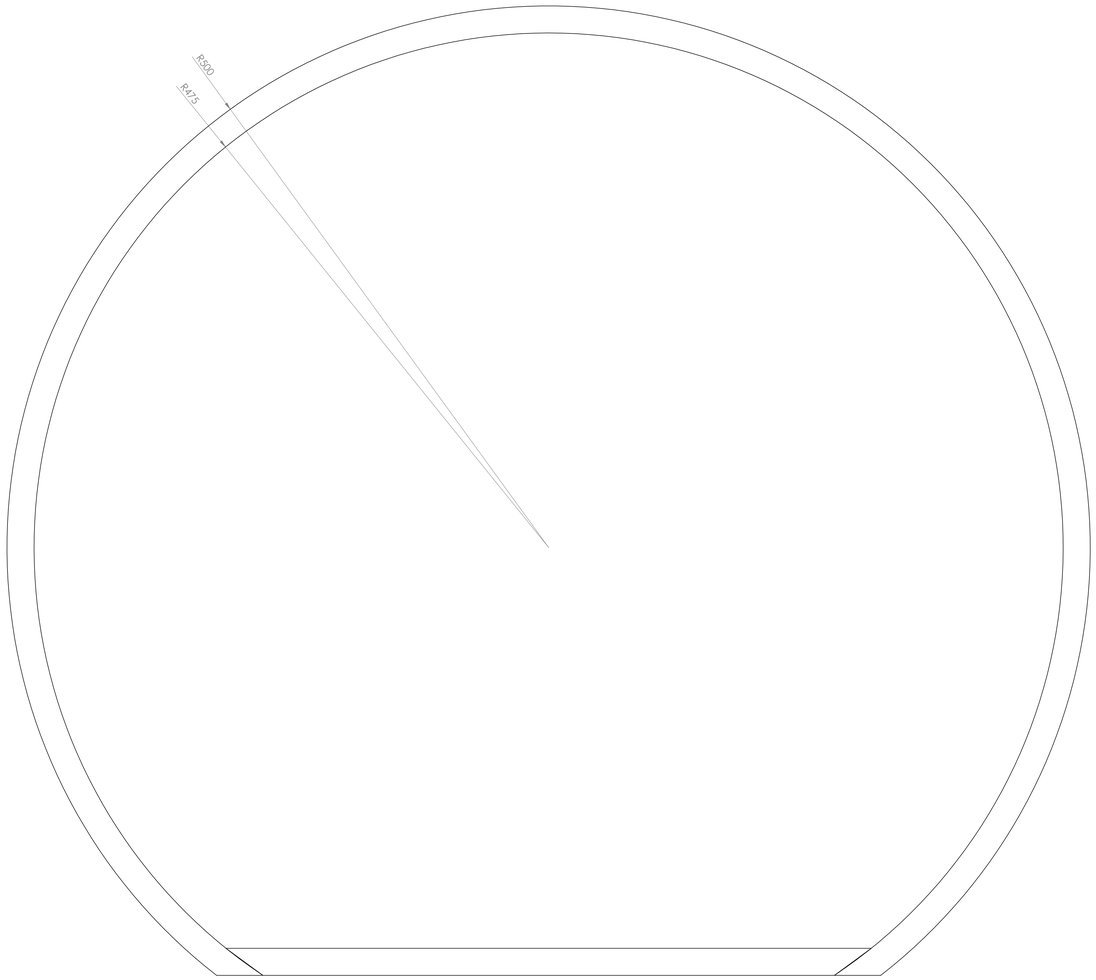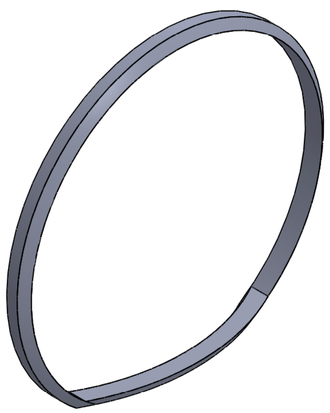Door - frame