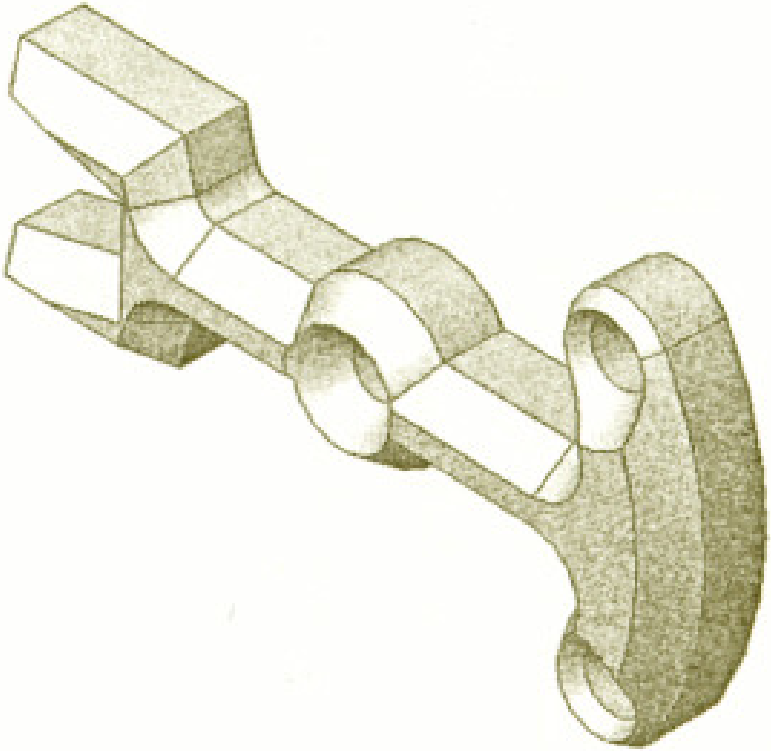

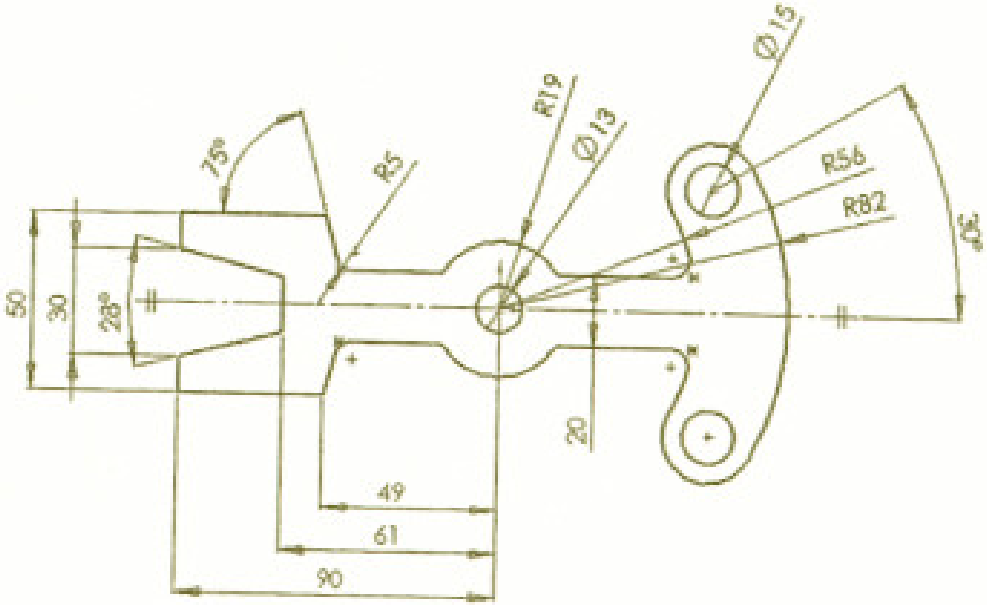
75°
R5
R19
Ø13
Ø15
R56
R82
45°
50
30
28°
20
49
61
90