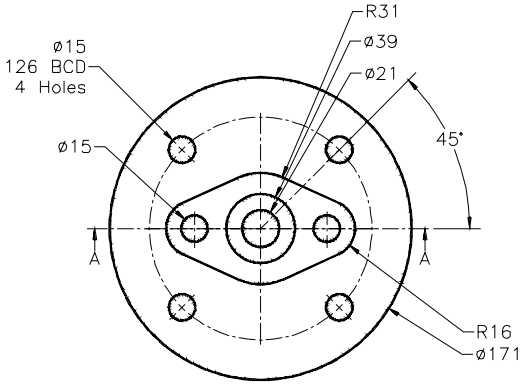
R31
ø39
ø21
ø15
126 BCD
4 Holes
ø15
45°
A
A
R16
ø171

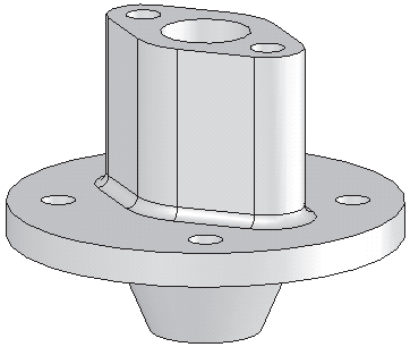

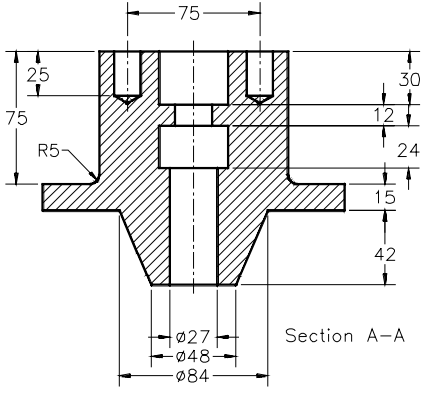
75
25
30
75
12
R5
24
15
42
ø27
ø48
ø84
Section A–A